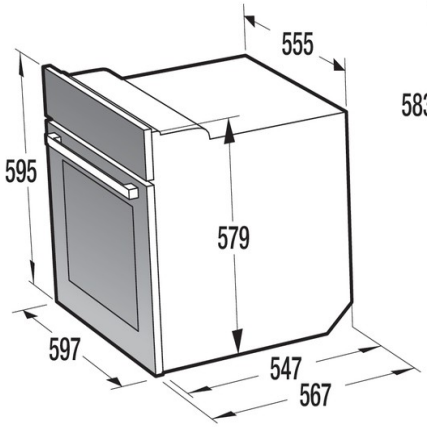
555
595
579
597
547
567

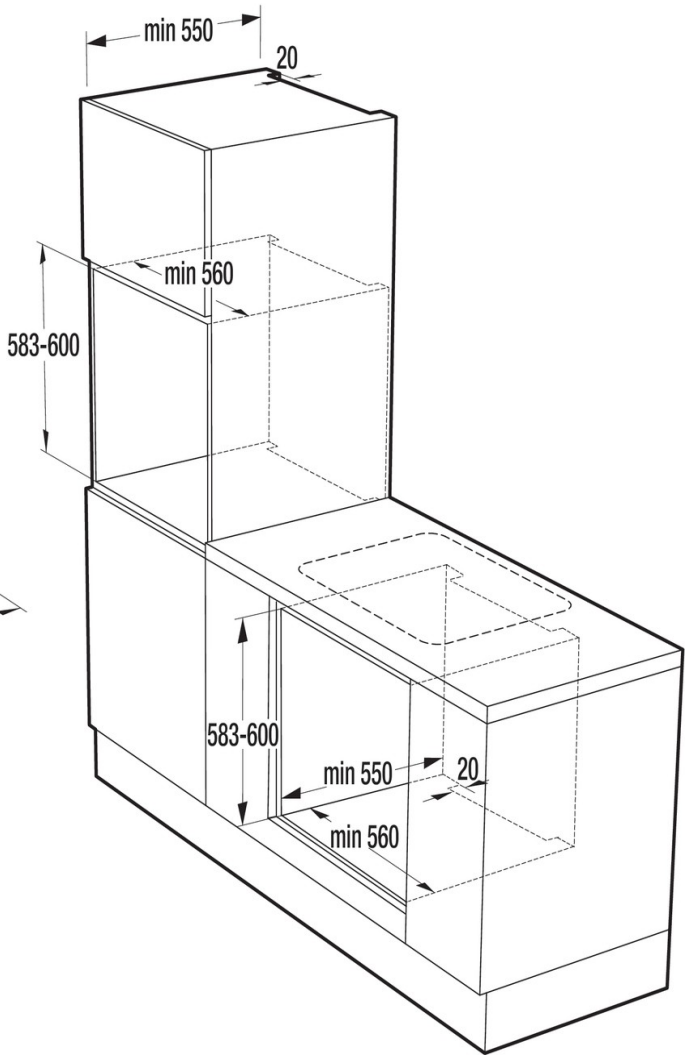
min 550
20
min 560
583-600
583-600
min 550
20
min 560